ecocirc XL-XLplus 32-100 (B)

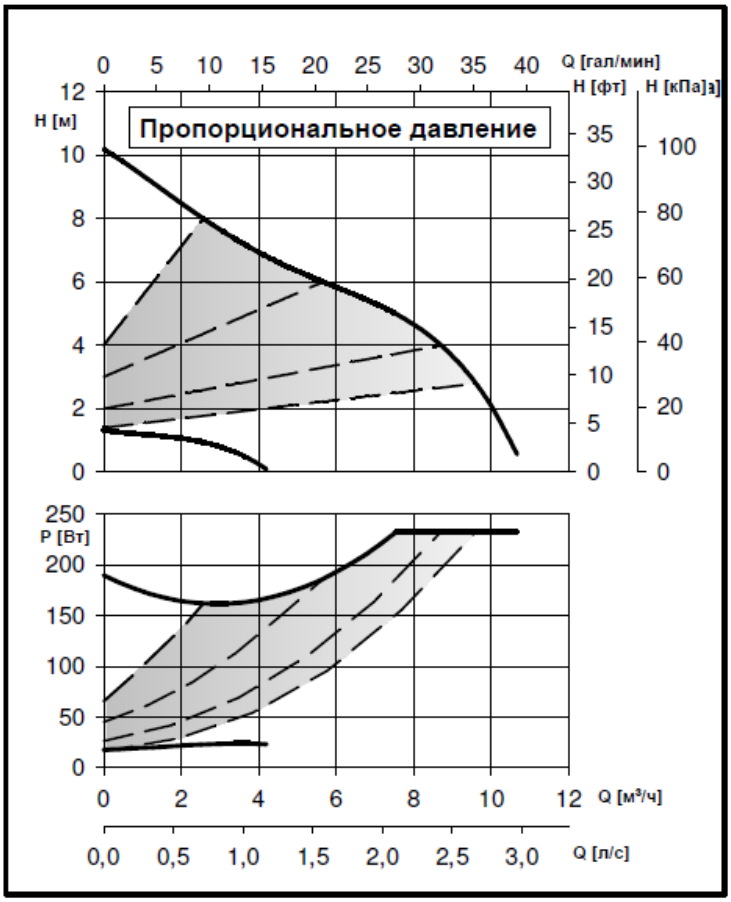

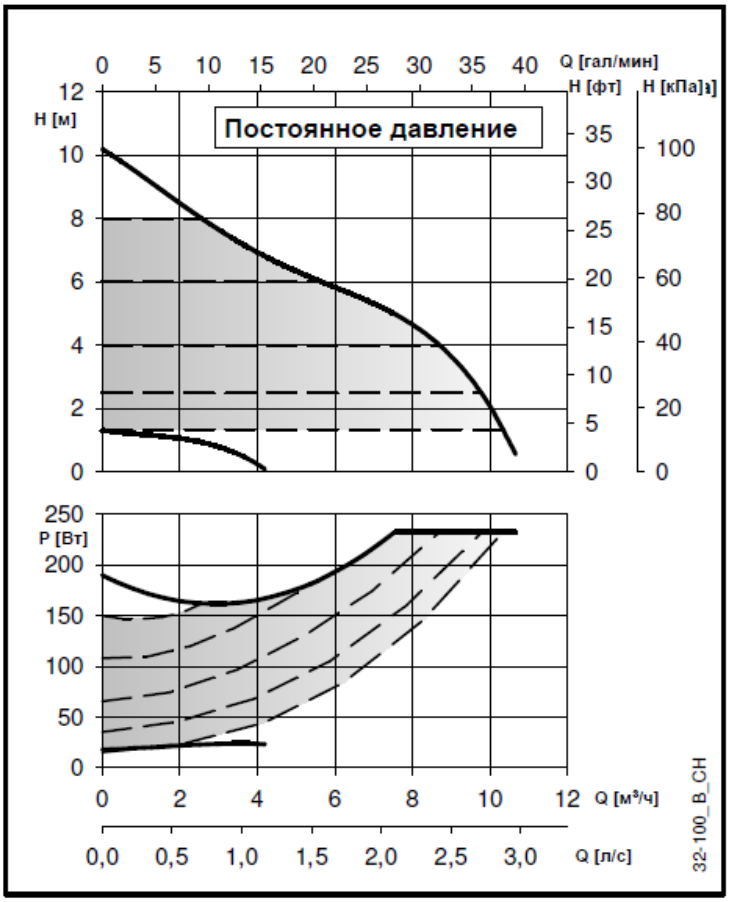

Эти показатели действительны для жидкостей плотностью ρ = 1,0 кг/дм³ с кинематической вязкостью ν = 1 мм²/с.

ecocirc XL-XLplus 32-100 (B)		Технические характеристики насоса	
Номинальное напряжение	1 x 230 В ±10%	IP защита	44
Частота	50/60 Гц	Класс изоляции	155 (F)
Потреб. мощн. [Вт] (мин/макс)	18 / 233	Макс. рабочее давление	1,0 МПа (10 бар)
Потребляемый ток [A] (мин/макс)	0,2 / 1,7	Температура жидкости	–10°C (14°F)...+110°C (230°F) для насосов отопления
EEI ≤	0,23		–10°C(14°F)...+85°C(185°F) для нас-в быт.сист.гор.водоснаб.

En-Rev_B

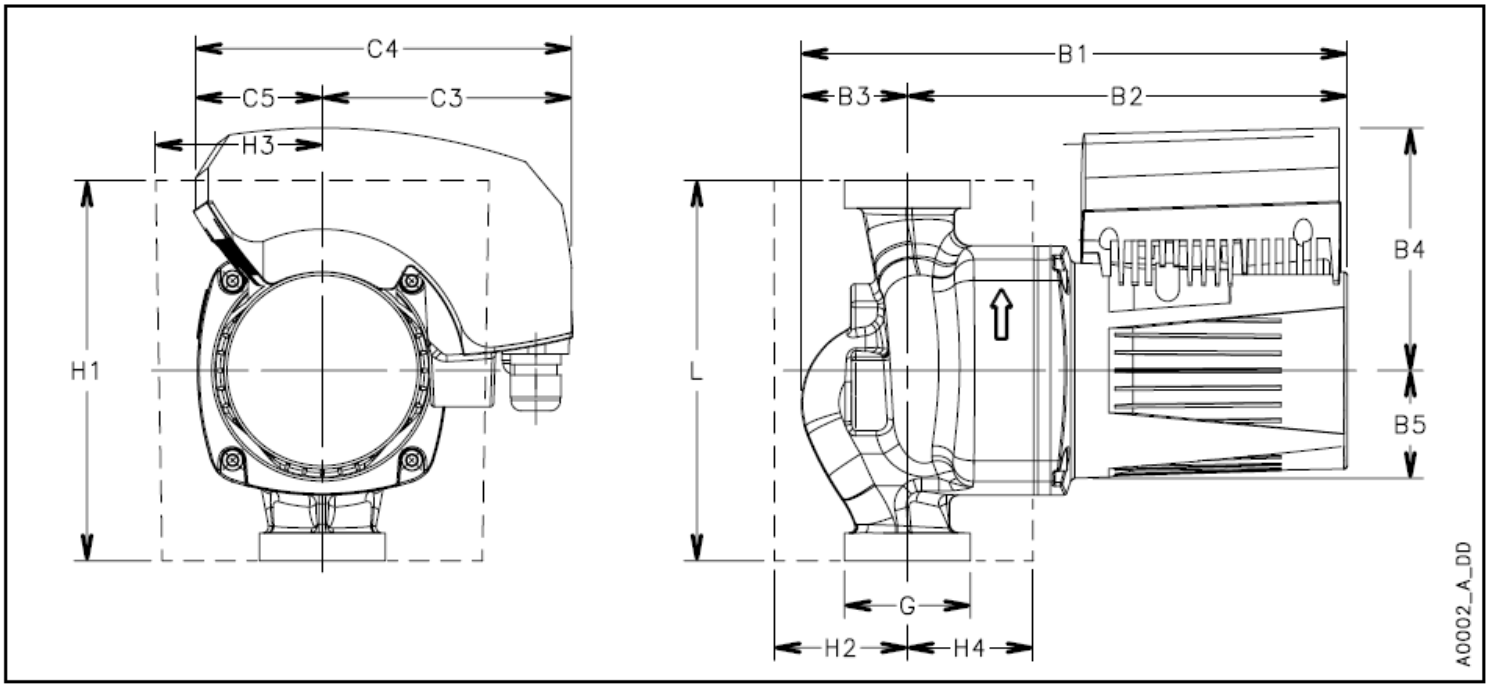

ecocirc XL-XLplus 32-100 (B)				Габаритные размеры (мм)								Вес нетто 7,3 (кг) — Вес брутто 10,8 (кг)
L	**G**	**B1**	**B2**	**B3**	**B4**	**B5**	**C3**	**C4**	**C5**	**H1**	**H2**	**H3**	**H4**
180	G 2 – Rp 1 ¼	260	208	52	118	51	116	178	62	180	67	83	58

En-Rev_A